EJREBÆK

VASP

Solrød Kommune

Lodret akse : kote i m skala 1:100
Vandret akse : afstand i m skala 1:100

——— Opmålt af DDH/Solrød kommune sep. 1995
— — — Nyt regulativ

St. 0

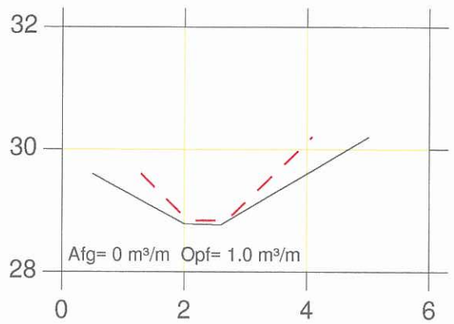

St. 259

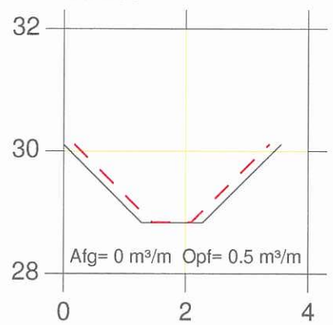

St. 438

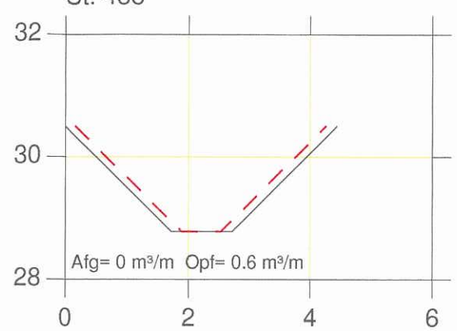

St. 585

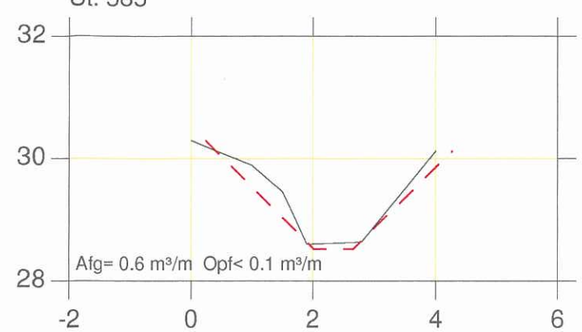

St. 53

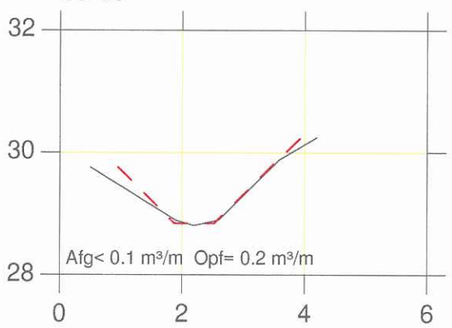

St. 277

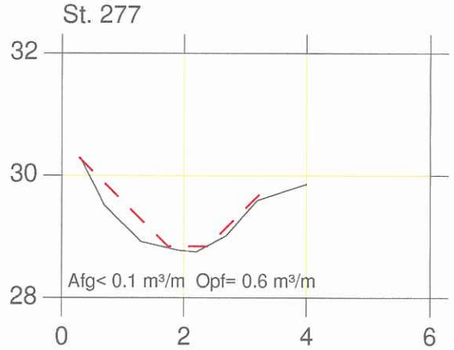

St. 446

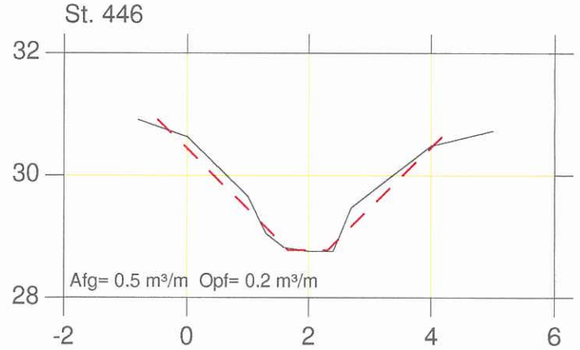

St. 587 Broindløb

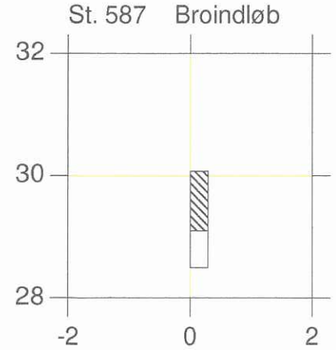

St. 182

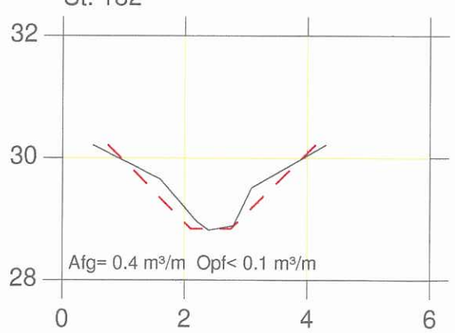

St. 387

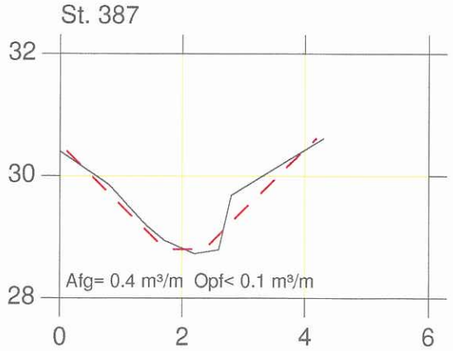

St. 499

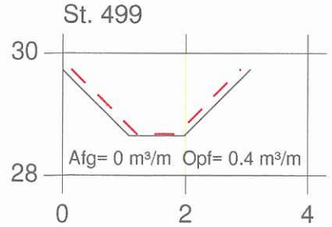
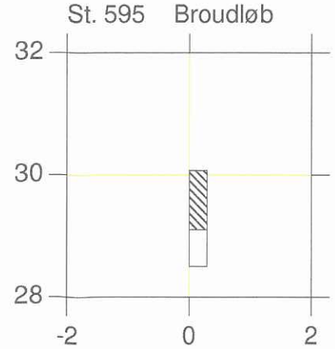
St. 595 Broudløb